Vaillant 德国威能.舒适你的世界

温热随心饮

一杯热水很简单

*图中所示为威能eloBLU plus 白色款，
图片为经艺术加工的广告渲染图，仅供参考。

即热即饮
乐享鲜活纯净

01/ 内置双石英管加热

- **2200w加热大功率**，热效率高，快速出新鲜热水
- **无热胆加热**，即热即饮，杜绝千滚水
- 沸点可调，自适应不同海拔地区

Vaillant
888
功率 2200w

02/内UV杀菌 带来纯净的安心体验

紫外线抑菌技术, 实时防护机器内部环境

有效消除大肠杆菌，饮水健康放心

03/ 高适配 适配多通量反渗透机②

拒绝适配不当引发频繁启停

*备注：①通过第三方检测公司，依据GB 28235-2020《紫外线消毒器卫生要求》，开启样品UV灯持续工作8小时，大肠杆菌平均灭杀率达到99.99%。样品名称：威能牌eloBLU VWE2.2G-P8/VWE2.2W-P8壁挂式温热管线饮水机UV水箱；报告编号，FB230731-26。

②通过内部测试报告，对威能净水机频繁启停测试，针对威能型号400G和600G净水机，进水水压0.1-0.4Mpa情况下，反渗透机和管线机15米内无频繁启停。报告编号：CB2023072001。实际启停情况受反渗透机品牌和机型、水流垂直落差、水压和传输距离、PE管径影响，可能存在差异。

简洁交互 便利生活

01/ 超大屏幕设计 随心点

智能触控设计，简单易懂，

用水信息一目了然，操控便捷

045 °C
Vaillant
045 °C
UV
ml
常温
常用
45°C
60°C
解锁
150ml
250ml
85°C
100°C
500ml
750ml
出水

02/ 定温选择③ 带给你恰到好处的温度

五段温度可选，满足一家人的用水需求

常温水	45℃	60℃	85℃	100℃
早晨 一杯水	冬天起夜 给宝宝泡奶	饭后来杯 柠檬水	给伴侣 冲杯咖啡	和家人 一起品茗

03/ 定量取水③，不溢杯不浪费

轻轻一点，刚好一杯

150ml　250ml　500ml　750ml

*备注：③因各地区海拔和使用环境不同，实际出水温度和流量会有一定误差

精控细节
省心安心贴心

童锁设计

守护宝宝安全

记忆按键出水

一键设定常用水

高出水口设计

适配不同尺寸杯型

加宽接水盘

从容接水

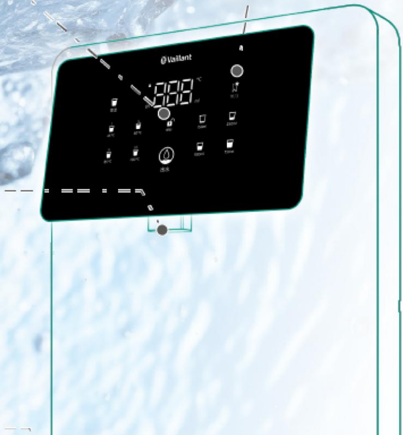
Vaillant
888
常用

防漏、
防干烧保护

保障用水安全

可拆卸
沥水盘

便携清洗

释放空间
极简壁挂设计

○

●

双色可选

极简设计

质感出众

壁挂设计
按需放置

老房也能适用
节省空间

*图中所示白色款为威能 eloBLU plus 型号 VWE2.2W-P8, 灰色款型号为VWE2.2G-P8.
图片均为经艺术加工的广告渲染图，仅供参考

威能全屋净水系统，安享舒适「**水自在**」

健康好水 随手可得，也让生命更自由！

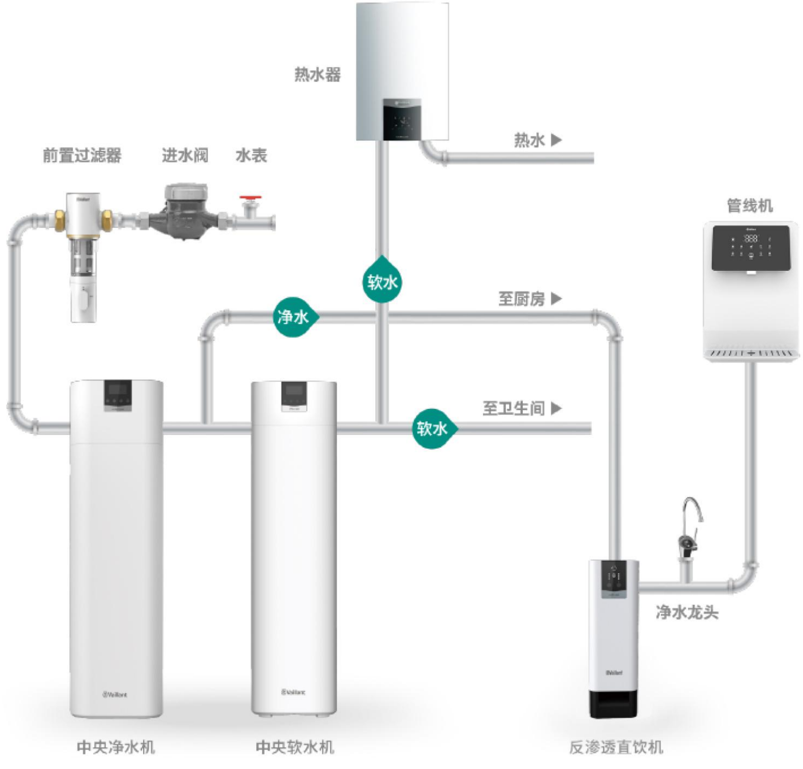
热水器
热水 ▶
前置过滤器
进水阀
水表
管线机
软水
净水
至厨房 ▶
至卫生间 ▶
软水
净水龙头
中央净水机
中央软水机
反渗透直饮机

产品尺寸

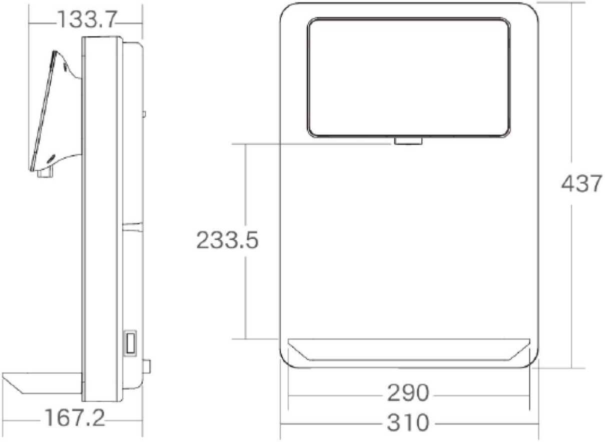
133.7
437
233.5
290
310
167.2

单位：mm

产品参数

技术参数	单位	eloBLU plus. VWE2.2W-P8	eloBLU plus. VWE2.2G-P8
额定电源	V/Hz	220/50	
制热功率	W	2200	
额定总功率	W	2200	
额定制热水能力		≥90℃ 25L/h	
防触电保护类型	℃	Ⅰ类	
执行标准		GB 4706.1-2005 GB4706.19-2008	
卫生许可标准文号		浙(04)卫水字(2023)第0606号	

卫生质量：符合《生活饮用水输配水设备及防护材料卫生安全评价规范》（2001）的要求

Vaillant 德国威能.舒适你的世界