使用和安装说明

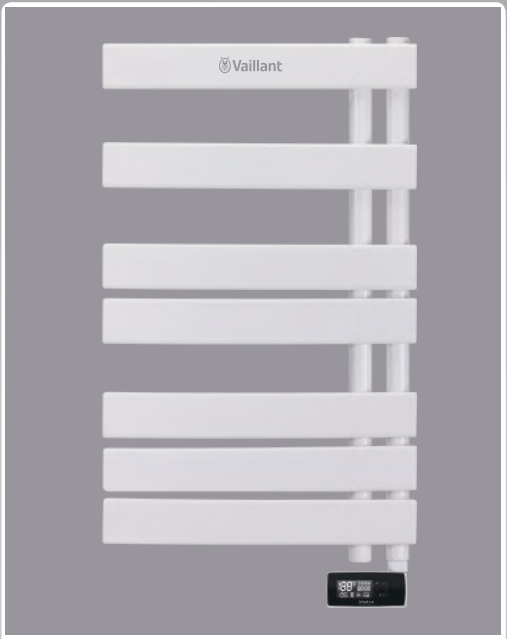

电热毛巾架

VAT 0420/1–3WEB CN
VAT 0260/1–3WEB CN
VAT 0420/1–3WEU CN
VAT 0260/1–3WEU CN

CN

Vaillant

内容

1 安全性 3
1.1 有关操作的警告提示 3
1.2 一般安全提示 3
2 文档说明 4
2.1 注意参考资料 4
2.2 保管资料 4
2.3 本说明的适用范围 4
3 用户必读 4
3.1 注意事项 4
4 产品描述 4
4.1 产品外形 4
4.2 产品特点 4
4.3 功能说明 5
4.4 技术指标 5
5 安装 6
5.1 最小距离和安装空间 6
5.2 安装方法 6
5.3 装箱清单 8
附件 9
A 产品中有害物质的名称及含量 9

1 安全性

1.1 有关操作的警告提示

与操作相关的警告提示的分级

根据潜在危险的严重性，与操作相关的警告提示通过如下警告符号和提示语分级：

警告符号和提示语

危险！
直接生命危险或人员重伤危险

危险！
致命电击危险

警告！
人员轻伤危险

注意！
财产损失或环境危害风险

1.2 一般安全提示

1.2.1 符合规定的用途

如果使用不当或不符合规定用途时仍可能给用户或其他人带来人身和生命危险，或者对本产品及其它财产造成损害。

本产品为电热毛巾架，仅用于烘干可水洗纺织品，易掉色、丝绸类织物禁止使用本产品来加热烘干。

符合规定的用途包括：

— 遵守随附的产品以及所有其它设备组件的使用说明。
— 遵守各项说明中列出的所有检查和维护条件。

8 岁及以上的儿童以及在身体、感官或精神能力方面受限的人员或缺乏经验和知识的人员，可以在有人监护或已经接受安全使用本产品的相关指导并了解由此带来的风险的情况下使用本产品。儿童不得使用本产品玩耍。儿童不得在无人监护的情况下进行清洁和用户维护作业。

其他或超出所述范围之外的用途均不符合规定。任何直接的商业或工业应用也是不符合规定的。

注意！

禁止任何不当使用。

1.2.2 只能由专业人员进行安装

本产品的安装、检查、保养和维修只能由专业人员进行。

1.2.3 因错误操作造成的危险

错误操作可能会危害到自己和他人，并造成财产损失。

- ▸ 请仔细阅读本说明及所有参考资料，尤其是 "安全" 这一章和警告提示。
- ▸ 只能按照现有使用说明执行相应的操作。

1.2.4 因易爆和易燃物品导致生命危险

- ▸ 不要在存放易燃易爆物品 (比如汽油、纸、涂料) 的仓库使用产品。

1.2.5 因缺少安全装置造成的生命危险

缺少安全装置 (如泄压阀、膨胀罐) 可能导致烫伤和因爆炸而造成危及生命的伤害。

- ▸ 请让专业人员为您说明安全装置的功能和位置。

1.2.6 改变产品或改变产品环境会造成生命危险

- ▸ 不允许拆除、跨接或停用安全保护装置。
- ▸ 请勿擅动任何安全保护装置。
- ▸ 不得毁坏或去除部件的铅封。
- ▸ 不得对以下各项进行任何改动：
  - – 产品
  - – 可能影响产品运行安全的建筑条件

1.2.7 因不当或粗心大意的保养和维修导致受伤危险和财产损失风险

- ▸ 切勿自行对产品进行保养或维修工作。
- ▸ 请立即让专业人员排除故障和损坏。
- ▸ 遵守规定的保养间隔。

2 文档说明

2.1 注意参考资料

▶ 务必注意设备组件随附的所有使用和安装说明。

2.2 保管资料

▶ 将本说明以及所有参考资料转交给设备用户。

2.3 本说明的适用范围

本说明仅适用于：

产品 –货号

VAT 0420/1–3WEB CN	0010037357
VAT 0260/1–3WEB CN	0010037358
VAT 0420/1–3WEU CN	0010035731
VAT 0260/1–3WEU CN	0010035732

3 用户必读

感谢您选用“威能”电热毛巾架，以下简称毛巾架。为了便于您正确操作本机，在使用前请仔细阅读本说明 书并妥善保管。

3.1 注意事项

- ▶ 毛巾架必须接入与电器铭牌显示的额定电压相符的电源上使用；
- ▶ 在维护或者清理工作没有结束之前，产品不可接通电源；
- ▶ 如果外部的电线装置需要修理，必须彻底切断电源；
- ▶ 遭遇雷电天气时请及时断开电源，禁止使用；
- ▶ 毛巾架仅限室内使用，禁止室外使用；
- ▶ 严禁在淋浴房内使用毛巾架；
- ▶ 毛巾架加热元件或外壳损坏时禁止使用；
- ▶ 禁止使用本公司未推荐配件，以免引起产品损坏；
- ▶ 毛巾架内部电源线需改动、电源线发生损坏需维修必须交由制造商更换或到制造商授权认可的服务代理商处更换以保证安全，避免造成伤害；
- ▶ 毛巾架显示温度超过60℃时，建议取下放置在毛巾架上的干燥物品；当显示温度达到65℃时，禁止放置物品且人体肌肤不要轻易触碰以免造成烫伤，推荐使用最佳温度为 55℃。

4 产品描述

4.1 产品外形

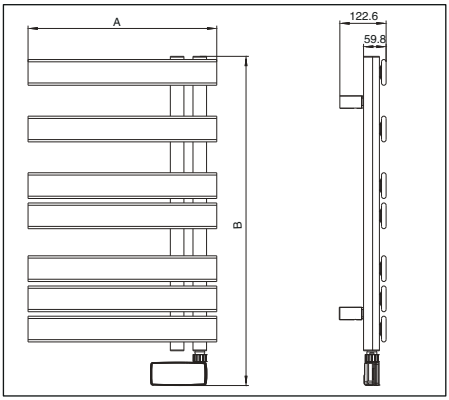

	A(mm)	B(mm)
VAT 0420/1–3WEB CN	500	871
VAT 0260/1–3WEB CN	455	573
VAT 0420/1–3WEU CN	500	871
VAT 0260/1–3WEU CN	455	573

4.2 产品特点

4.2.1 耐用

采用进口双股碳纤维干式加热模式，进口芯片，防水按键。工作稳定， 性能可靠，耐热性能好，使用寿命长。

4.2.2 安全

毛巾架采用中央处理器控制系统。
温感器将表面温度实时传回处理器，并配有温度保险开关，温感失灵也可保证及时断电。

4.2.3 节能

碳纤维干式加热技术升温速度快。
加热温度自由调节，节能省电。

4.2.4 智能方便

温控器采用液晶屏幕。操作简单，工作状态一目了然。

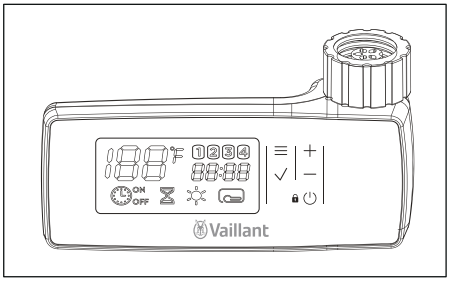

自由切换四种模式：

- ▶ 烘干模式
- ▶ 制热模式
- ▶ 恒温模式
- ▶ 定时模式

4.3 功能说明

4.3.1 控制面板说明

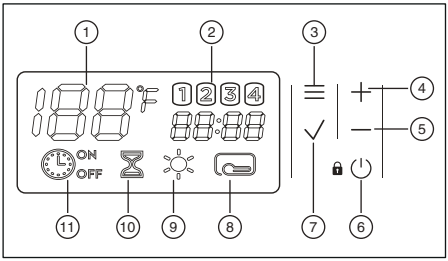

1. 温度显示
2. 定时时段
3. 模式选择键
4. “增”键
5. “减”键
6. 开关键
   - ▶ 开机自检，屏幕全亮，然后进入待机状态。
7. 运行/设置键
8. 恒温模式
   - ▶ 恒定温度 55℃ 持续加热（到达设定温度停止加热，低于设定温度5℃重新加热）。
   - ▶ 温度调整范围 55～70℃。
9. 制热模式
   - ▶ 温度设置 70℃（到达设定温度停止加热，低于设定温度5℃重新加热）。
   - ▶ 温度调整范围 30～70℃。
10. 烘干模式（出厂默认模式）
    - ▶ 此模式下 4 小时自动烘干，完毕后自动关闭。
    - ▶ 烘干的温度设置 55℃（到达设定温度停止加热，低于设定温度5℃重新加热）。
    - ▶ 温度调整范围 30～70℃。
11. 定时模式
    - ▶ 定时温度设定 55℃（到达设定温度停止加热，低于设定温度5℃重新加热）。
    - ▶ 温度调整范围 30～70℃。
    - ▶ 客户可以自行预约开启关闭时间，只需设定一次每天自动循环，最多可以设定 4 个时间段，节约能源，给我们美丽的地球减少一点负担。

注意！

制热模式下，毛巾架上不能放置毛巾等物品！

保护功能

童锁保护

故障提示

当屏幕上显示“––”，表示产品故障，请拨打威能售后服务热线。

参数复位

当用户参数设置混乱时，可同时长按“运行/设置”键 3 秒屏幕显示“HF”，恢复出厂参数。

显示	故障说明	原因及解决
––	温度传感器故障	拨打威能售后服务热线

4.3.2 操作使用说明

本控制系统正确安装后接通电源即能按默认参数全智能运行。如需调整，设置步骤如下:

- ▶ 按“模式”键进入模式选择，模式对应图标点亮，则按当前模式运行。
  长按“模式”键三秒进入系统时间设定（按“模式”键切换小时和分钟，取消任意定时时间段，将开始和关闭时间都设为 00: 00 即可）。
  小时部分：按“＋”键，小时从 0～23 递增；
  按“－”键，小时从 23～0 递减；
  分钟部分：按“＋”键，分钟从 0～59 递增；
  按“－”键，分钟从 59～0 递减。
- ▶ 烘干模式下，按“运行/设置”键，烘干图标闪烁，代表进入运行状态，4小时后自动关闭。
- ▶ 制热模式下，按“运行/设置”键，制热图标闪烁，代表制热模式进入运行状态。
- ▶ 定时模式下，按“运行/设置”键，定时图标闪烁，代表定时模式进入运行状态。
  定时模式下，按“＋”键或者“－”键可进入定时温度设置，再按“运行/设置”键可以依次切换到各个时间段的“ON/OFF”时间设置（注：此处设定与系统时间设定一样，按“模式”键切换小时和分钟）。
  “ON ”图标亮起，表示进入该时段开始时间设定；
  “OFF ”图标亮起，表示进入该时段结束时间设定。
  在此模式下，系统会在设定的时间内运行，其他时间为待机状态。
- ▶ 4个时段定时启停，定时为自动循环，设定好后保持在定时模式下，每天都会按照设定时间工作。
- ▶ 恒温模式下，按“运行/设置”键，恒温图标闪烁，代表恒温模式进入运行状态。
- ▶ 童锁保护：
  长按“开/关”键 3 秒进入童锁保护，屏幕按键失效，需再长按 3 秒“开/关”键解锁方可操作。

注意事项

开启对应的时间段，该时间段图标点亮。若定时设定错误，对应时间段图标会闪烁，说明时间设定有问题，定时模式不能生效。

- ▶ 第二段时间在第一段时间结束后开始，且时间按顺序设定。如时段一为 8: 00～10: 00，第二段时间为 9: 00～11: 00，则实际开启时间： 8: 00～11: 00。
- ▶ 定时时间不能跨天。
  如 23: 00～1: 00 应设置为时间段一 0: 00～1: 00，时间段四 23: 00～23: 59。
- ▶ 如果只需要使用一部分时间段，其他时间段设定开始与结束时间相同即可（规则参考上面两点）。
- ▶ 定时模式出厂默认 4 个时间段都为 00: 00，需用户自己设置，取消任意定时时间段，将开始和关闭时间都设为 00: 00 即可。

4.4 技术指标

A/N	0010037357	0010037358	0010035731	0010035732
额定电压/频率	220V~，50Hz			
温度调节范围	30～70℃			
环境温度	–10～45℃			
额定加热功率	420W	260W	420W	260W
防水等级	IPX4			

5 安装

注意！

安装墙体应为承重墙。

5.1 最小距离和安装空间

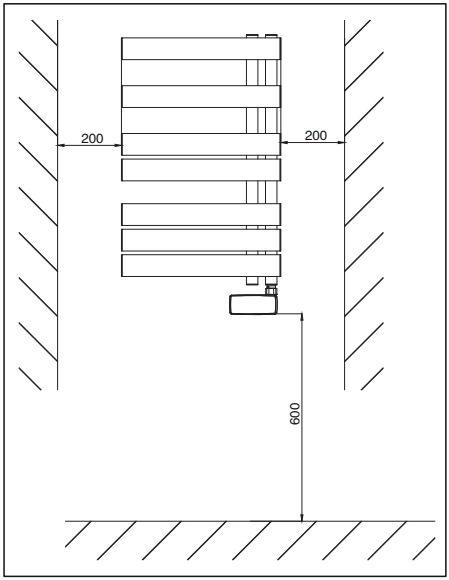

警告！

为避免对婴儿造成伤害，器具的安装应使得最低的加热架距地面不得低于600mm 。

5.2 安装方法

5.2.1 步骤一

- 测量相关尺寸并记录。
- 将平头螺丝装入小支脚，用十字螺丝刀拧入毛巾架对应的安装孔。

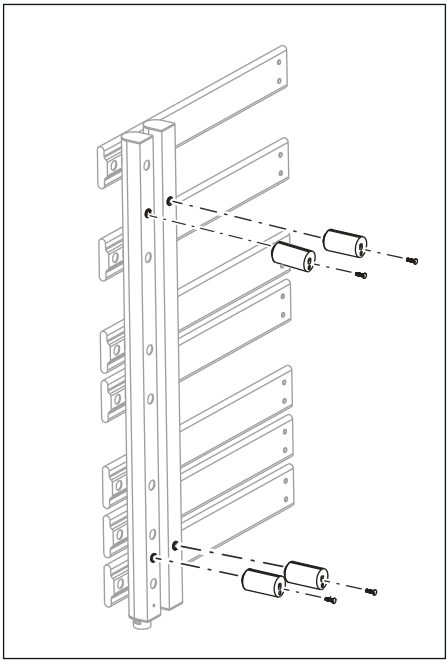

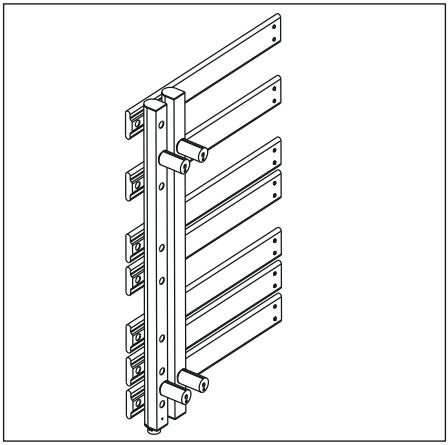

5.2.2 步骤二

▶ 在墙上根据测量的数据进行打孔的定位。在定位后的位置用8mm冲击钻开孔。参考下表：

	上下孔间距	左右孔间距
VAT 0420/1–3WEB CN	560 mm	410 mm
VAT 0260/1–3WEB CN	300 mm	365 mm
VAT 0420/1–3WEU CN	560 mm	60 mm
VAT 0260/1–3WEU CN	300 mm	60 mm

（因生产型号不同，具体安装孔位请按照购买产品实际孔位尺寸。）

▶ 在打好的孔内装入膨胀管，用十字螺丝刀将自攻螺丝穿过大号支脚并固定到墙上。

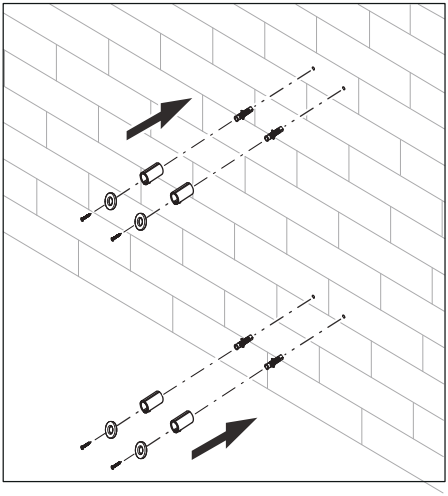

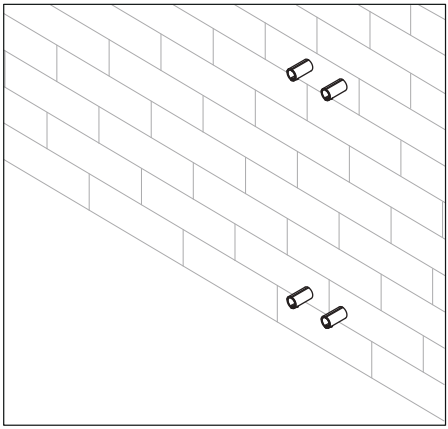

5.2.3 步骤三

▶ 将毛巾架装上大号支脚。

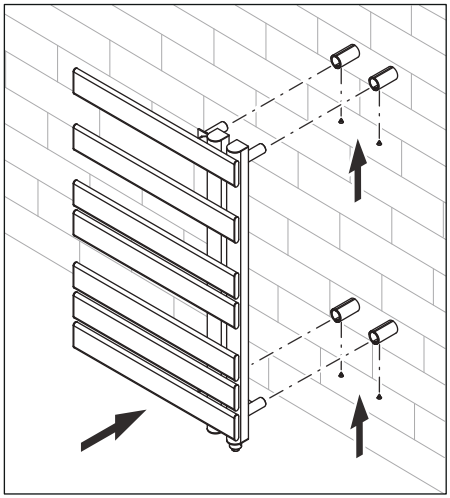

▶ 距离可调。（用十字螺丝刀拧紧）

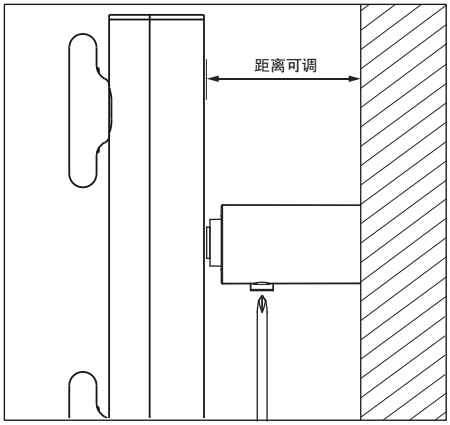

5.2.4 步骤四

▶ 安装温控器，连接电源安装完成。
（注：温控器上，安装时请务必装入垫圈）。

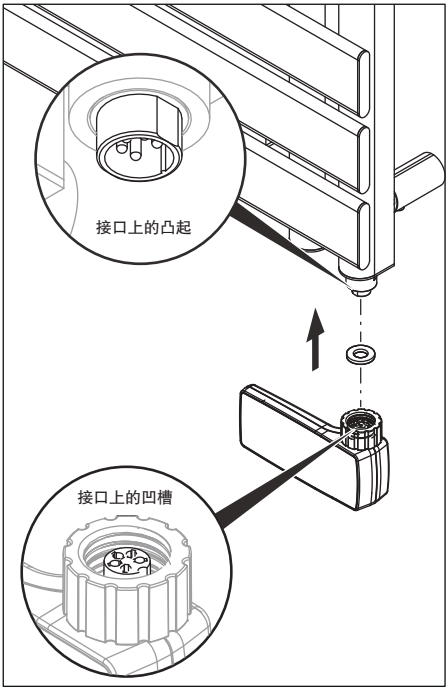

注意！

安装温控器时，请注意温控器接口上的凹槽要对准毛巾架接口上的凸起，否则会损坏接口导致无法安装。

5.3 装箱清单

温控器	1套	平头螺丝	4个
毛巾架	1个	顶丝	4个
大号支脚	4个	膨胀管	4个
小号支脚	4个	自攻螺丝	4个
垫片	4个		

附件

A 产品中有害物质的名称及含量

产品中有害物质的名称及含量 Name and content of hazardous substances In products						
部件名称 Component Name	有害物质 Hazardous Substances					
	铅(Pb)	汞(Hg)	镉(Cd)	六价铬(Cr(VI))	多溴联苯(PBB)	多溴二苯醚(PBDE)
控制件	×	○	○	○	○	○
金属件	○	○	○	○	○	○
塑层	○	○	○	○	○	○
紧固件	○	○	○	○	○	○
发热线	○	○	○	○	○	○
硅胶件	○	○	○	○	○	○
塑料件	○	○	○	○	○	○
漏电保护器	×	○	○	○	×	×

本表格根据SJ/T 11364编制
○: 表示该有害物质在该部件所有均质材料中的含量均在GB/T 26572规定的限量要求以下;
×: 表示该有害物质至少在该部件的某一均质材料中含量超出GB/T 26572规定的限量要求。

This table was developed according to the provisions of SJ/T 11364.
O: The content of such hazardous substance in all homogeneous materials of such component is below the limit required by GB/T 26572.
X: The content of such hazardous substance in a certain homogeneous material of such component is beyond the limit required by GB/T 26572.

产品环保信息提示性说明
请按照产品说明书的要求使用和维护本产品，不当利用或处置本产品可能会对环境和人类健康造成影响。
依照国家《废弃电器电子产品回收处理管理条例》的有关规定，当您计划将此产品废弃时，请将其交给具有废弃电器电子产品处理资格的处理企业进行处理。产品中有毒有害物质含量信息参照上表。

Statement of product environmental information
Please use and maintain the product according to the manual. Improper use or dispose of the product may harmful to the environment and human health.
According to national Waste Electrical and Electronic Equipment recycling and disposal regulations,please hand over the product to qualified recycling enterprise when you plan to abandon it. Please find the content of hazardous substances in products in above table.

制造商
威能（无锡）供热设备有限公司
无锡新吴区锡勤路55号 ▮ 江苏无锡 214000
威能售后服务电话 4007001890
www.vaillant.cn
执行标准 GB4706.1–2005 GB4706.60–2008
© 这些说明或其部分章节均受版权保护，未经制造商书面许可，不得擅自复制或传播。
保留技术更改的权利。