全热交换新风机 · recoVAIR intro

精致畅享「森」呼吸

让房子成为家

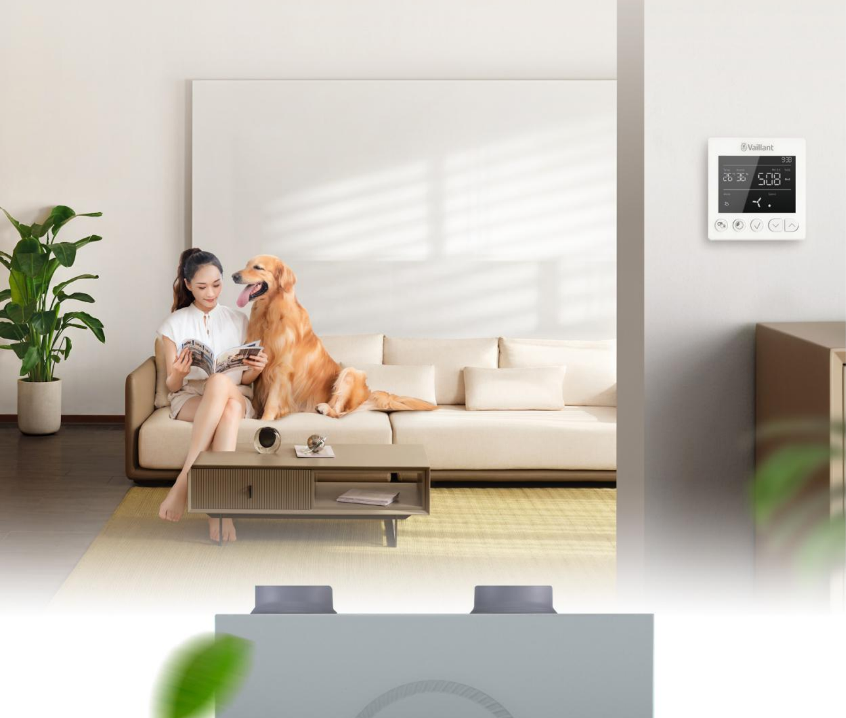
Vaillant
9:38
26°C 36%
508

把德国森林带回家
威能森林新风 · 纯净 · 安静 · 智境*
-28°C
2018-08-28
12:30
Room temp 25°C
PM 2.5 124 ug/m³
CO2 740 ppm
Humidity 15%
LOW
HIGH
AUTO
OFF
Vaillant
*指品牌源自德国，PM2.5颗粒物净化效率：97.8-99.6%；噪声

Vaillant

德国威能森林新风
| 纯净 | 安静 | 智境 |

双向换气
「净」享整屋清新空气

整机PM2.5过滤效率**99%**①

高效率拦截室外污染，净化室内空气

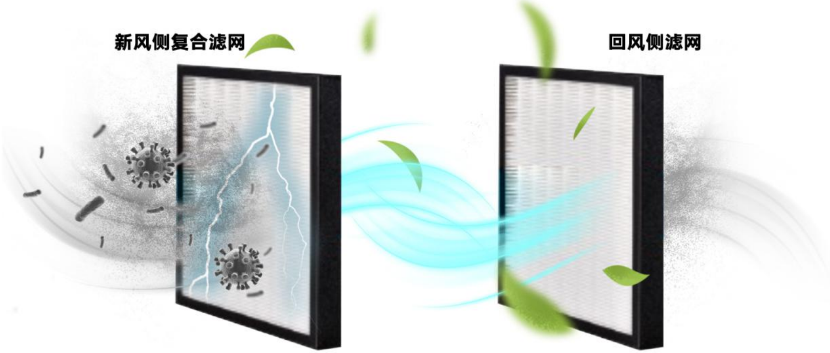
新风侧复合滤网
回风侧滤网

- 滤网采用防霉抑菌材质②
  抵御细菌滋生，守护家人健康
- 新风处设复合滤网，有效去除空气中的PM2.5，内部纤维静电吸附微小细菌，层层阻挡
- 回风滤网，阻挡室内蚊虫、室内吸烟等进入全热交换芯，有效提升全热交换芯的长效使用

辅助空调、采暖系统

节能低耗 经济舒适

威能森林芯 全热回收技术 减少能源损耗

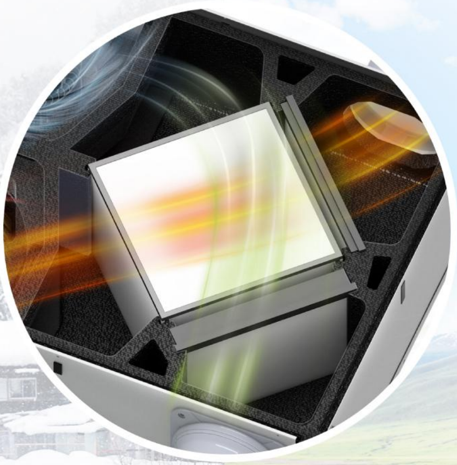

将室外的空气预冷/预热后再送入室内
减少室内冷/热量流失，节省制冷/暖通设备能耗

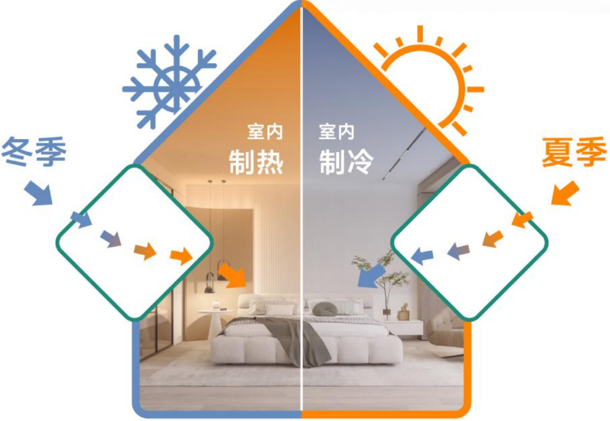
冬季
室内
制热
室内
制冷
夏季

整机全热交换效率高达**70%**③

冬天进风不冷，夏天进风不热

全身可水洗，节省使用成本

威能森林芯采用改良高分子膜材，气密性高

防霉抑菌材质，抗菌率 **>99.9%**④

不易附着凝结水，持久耐用，不易变形

体积小巧省空间

小户型 轻松安装

简约型设计 嵌入吊顶隐藏式安装

让家居空间大气简约

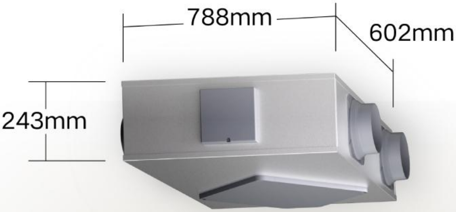
788mm
602mm
243mm

（以recoVAIR intro 150为例）

缓解安装限制

节省更多吊顶空间

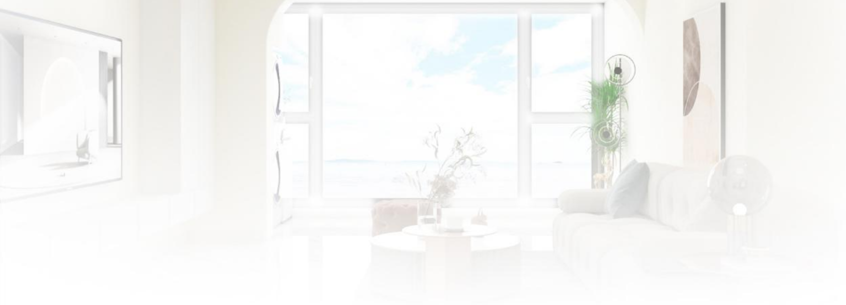

让家都有新风

健康「森」呼吸

主机

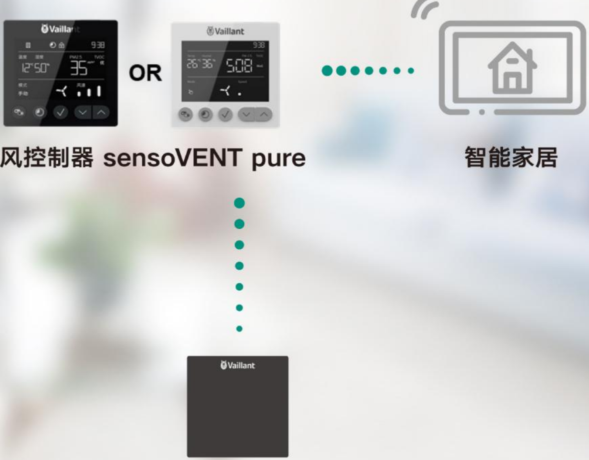

OR

新风控制器 sensoVENT pure

智能家居

室内PM2.5传感盒
或 室内3合1传感盒

新风sensoVENT pure控制器

外观简约 控制便捷

Vaillant
9:38
温度
湿度
12°C 50%
PM2.5
TVOC
35
优
模式
手动
风速

- 空气监测，实时了解屋内空气质量状态
- **3档风速，**按需调节
- 智能温馨提示和服务异常报警，人性化服务

维护便捷 舒适省心

快拆检修门设计
安全可靠省空间

- 一推一拉即可打开检修门，省时省心省力

- 下检修设计，节省维修空间

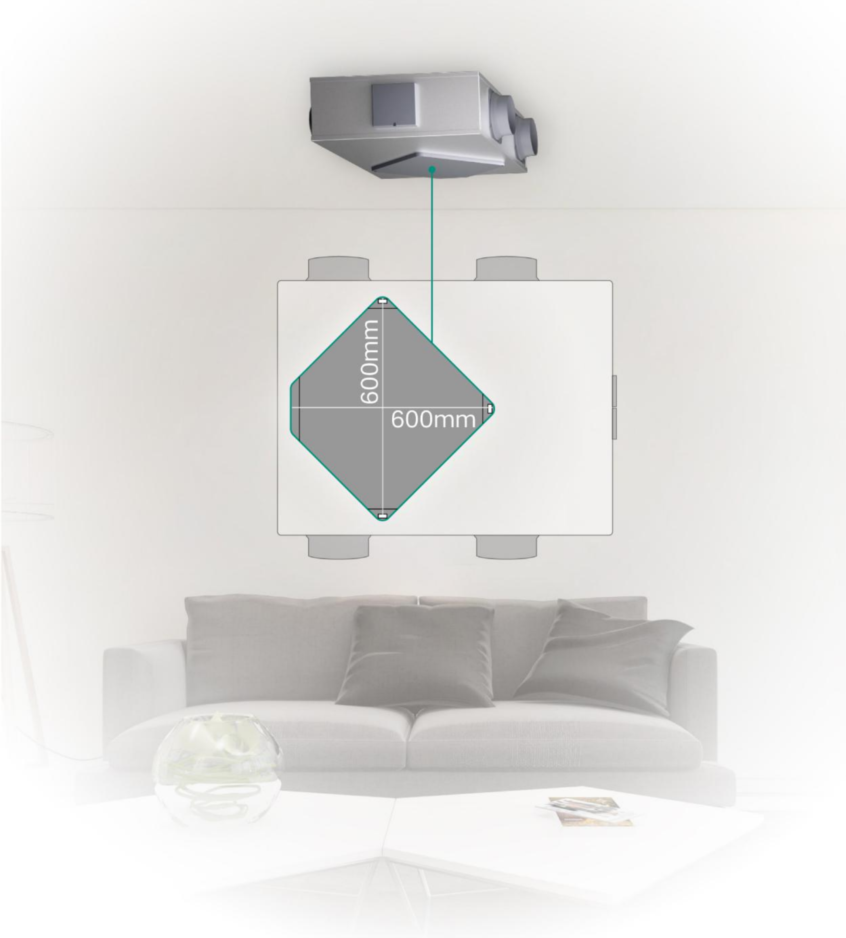
600mm
600mm

智能滤网更换提醒

定时提醒客户保养和更换滤芯

建议滤芯更换周期：**3-6个月**

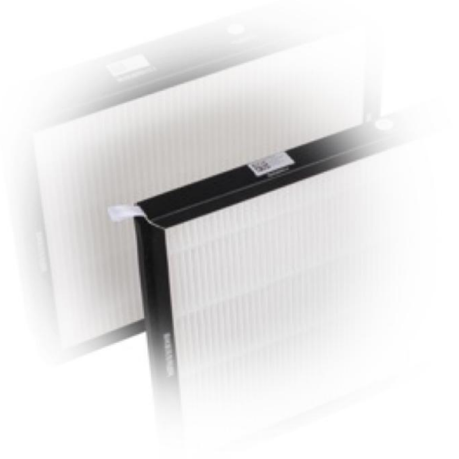

威能自有服务体系

为家居生活的舒适性
提供**一站式智能化解决方案**

专业的服务团队

威能售后服务团队在自运营呼叫中心的统筹调配下，迅速响应，就近服务，是您身边值得信赖的温暖专家。

威能全国客服热线

400-700-1890

人工客户服务时间为

7*24小时

服务网络

服务网络遍布全国，
确保您的服务需求得
到高效及时的响应。

备注：①数据来源于recoVAIR intro全热交换新风机，通过国家空调设备质量检测中心 建科环能科技有限公司建筑环境与能源检测院依据 GB/T 21087-2020 & GB/T 34012-2017检测，整机PM2.5过滤效率为99%，报告编号为 NCSA-2022HR-0129, NCSA-2022HR-0130, NCSA-2022HR-0131, NCSA-2022HR-0132；
②指recoVAIR intro过滤网滤材，通过通标标准技术服务（上海）有限公司，依据GB 21551.2-2010 附录C，检测防霉等级为1级；依据GB 21551.2-2010 附录B，检测肺炎克雷伯氏菌 ATCC 4352，抑菌率大于99%；
③数据来源于recoVAIR intro 150 在制热工况下，整机热回收效率为70%，由国家空调设备质量检测中心 建科环能科技有限公司建筑环境与能源检测院依据 GB/T 21087-2020 & GB/T 34012-2017，报告编号NCSA-2022HR-0129；
④数据来源于全热交换芯，通过广东省微生物分析检测中心，依据ISO 16869-2008 、GB/T-24128-2018，检测防霉等级为0级，报告编号：2021FM15537R02；依据JIS Z 2801-2010，大肠杆菌ATCC 8739、金黄色葡萄球菌 ATCC 6538P抑菌率大于99%，报告编号：2021FM15537R01；

备注：本宣传所示外观图和结构示意图均为威能新风recoVAIR intro 250，不同型号的产品以及因产品升级原因导致的不同生产批次的产品，其内部构造可能存在细微差异，具体信息请以实物为准；本图片为经艺术加工的广告渲染图，仅供参考。

* V15 recoVAIR intro全热交换新风机，2023年3月版本，有效期至2023年12月底。

安装尺寸 / 产品参数表

（来源于说明书）

俯视图

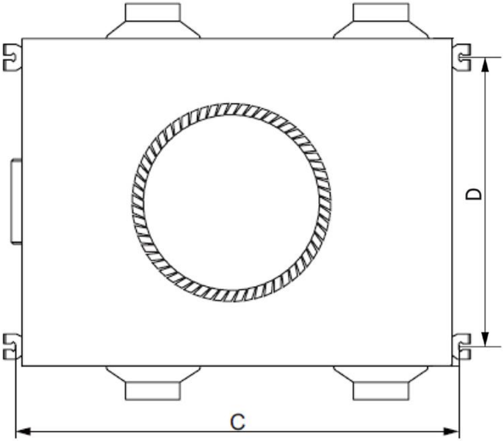

最小距离和安装空间

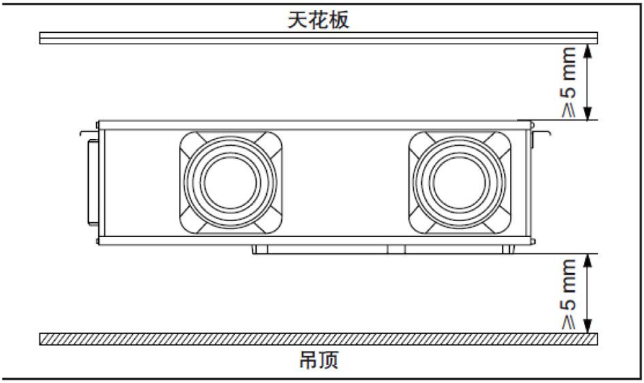
天花板
≥5 mm
≥5 mm
吊顶

型号	C(mm)	D(mm)
VAR150	819	529
VAR250	819	529
VAR350	889	529
VAR450	889	529

型号	recoVAIR intro 150
送风量 (m^3/h)	150
排风量 (m^3/h)	150
机外余压（送风 / 排风） (pa)	30 / 10
电源	~ 220V/50Hz
输入功率(W)	95
"全热交换效率（制热）"	70%
新风PM2.5过滤效率	99%
噪音(dB(A))	32
滤网更换频次	3 - 6 个月
工作环境温度 (℃)	室内 0 ~ 40
	室外 -10 ~ 40
风口尺寸 (mm)	100
检修口尺寸 (mm)	600
整机尺寸 (mm)	243 x 788 x 727
净重(kg)	23.5

重量，含包装(kg)	26

型号	**recoVAIR intro 250**
送风量 (m^3/h)	250
排风量 (m^3/h)	250
机外余压（送风 / 排风） (pa)	50 / 10
电源	~ 220V/50Hz
输入功率(W)	125
"全热交换效率（制热）"	64%
新风PM2.5过滤效率	99%
噪音(dB(A))	38
滤网更换频次	3 - 6 个月
工作环境温度 (℃)	室内 0 ~ 40
	室外 -10 ~ 40
风口尺寸 (mm)	148
检修口尺寸 (mm)	600
整机尺寸 (mm)	243 x 788 x 727
净重(kg)	23.5
重量，含包装(kg)	26

型号	**recoVAIR intro 350**
送风量 (m^3/h)	350
排风量 (m^3/h)	350
机外余压（送风 / 排风） (pa)	50 / 10

电源	~ 220V/50Hz
输入功率(W)	280
"全热交换效率（制热）"	65%
新风PM2.5过滤效率	99%
噪音(dB(A))	41
滤网更换频次	3 - 6 个月
工作环境温度 (℃)	室内 0 ~ 40
	室外 -10 ~ 40
风口尺寸 (mm)	148
检修口尺寸 (mm)	600
整机尺寸 (mm)	253 x 859 x 742
净重(kg)	28
重量，含包装(kg)	33.3

型号	**recoVAIR intro 450**
送风量 (m³/h)	450
排风量 (m³/h)	450
机外余压（送风 / 排风） (pa)	50 / 10
电源	~ 220V/50Hz
输入功率(W)	370
"全热交换效率（制热）"	62%
新风PM2.5过滤效率	99%
噪音(dB(A))	45
滤网更换频次	3 - 6 个月

工作环境温度 (℃)	室内 0 ~ 40
	室外 -10 ~ 40
风口尺寸 (mm)	148
检修口尺寸 (mm)	600
整机尺寸 (mm)	253 x 859 x 742
净重(kg)	28
重量，含包装(kg)	33.3

Vaillant