冷凝式燃气采暖热水炉·ecoTEC exclusive

Vaillant
65°C
ecoTEC exclusive
Vaillant

提供您
舒适生活所需

德国威能 全球供热市场的先行者①

Vaillant德国威能，总部位于德国北莱茵·威斯特法伦州雷姆沙伊德（Remscheid）市，拥有150多年的发展历史，是欧洲供热/生活热水/通风及空调设备制造商。

威能集团专注于为家居生活的舒适性提供智能化解决方案。150多年来，威能集团是供热、生活热水领域的市场先行者②，全球60多个国家拥有超过3千万客户。截止到2021年3月，威能集团旗下共计拥有八大国际品牌，在欧洲6个国家及中国无锡共设有10家工厂及产品研发中心，并拥有欧洲的产品检测实验室，全球员工超过14000人。

德国技术和德国制造向来被誉为品质的象征，威能集团以其节能环保技术，解决方案和产品为全球用户带去了温暖舒适的享受，并以品质

和优质的服务，尤其是倡导使用清洁能源的公共意识，赢得了全球用户的尊重。

冷凝科技奋力前行

自1995年以来，在威能集团内，ecoTEC就是舒适采暖和生活热水的代名词。从那时起，我们一直在不断优化我们冷凝锅炉，已卖出了数百万台以“高能效、保安全、稳耐用”为特性，并和系统兼容相结合的冷凝产品。

在此之上，ecoTEC exclusive应运而生，开启威能集团冷凝技术新高度！

备注①②：指威能1924年推出中央供暖型锅炉，单个的房间通过暖气片就可以实现采暖。

ecoTEC exclusive 璀璨上市

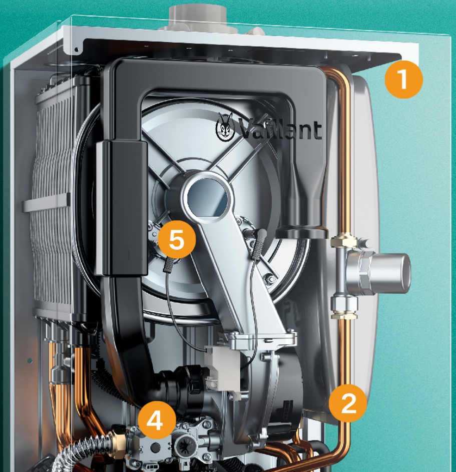
1
Vaillant
5
2
4

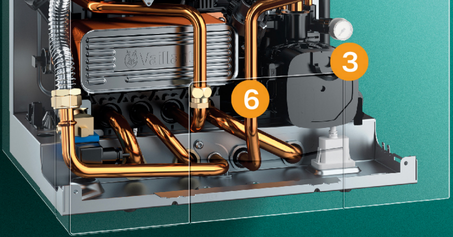
Vaillant
3
6

1. 隽永凝练，平板设计
2. 更多热水，无需等待①
3. 低噪节能，稳定运行
4. 舒适热水，无惧冬夏
5. 燃气气质平衡，适应突变
6. 双重保障，供暖不停②

备注①：更多热水指热水加热功率大于其他威能常规炉/冷凝炉。无需等待指冷水在主热交换器里一直处于预热状态，因此无需等待设备自身材料加热的过程。消费者在开启花洒龙头时候，管路支路仍会产生一小截冷水。

②：指当外界极端天气和发生可代偿性故障时，壁挂炉不停机，只降低负荷运行，不影响供暖。

65°
ecoTEC exclusive

隽永凝练，平板设计

触摸无翻盖直观显示　菜单简单易操作

- 全新平板式，隽永凝练优雅设计
- 无翻盖触屏直观显示，操作简单方便

更多热水，无需等待①

ExtraCondense增益冷凝更多热水②

- 生活热水被预热同时烟气被冷却以得到更好的冷凝效果
- 与威能冷凝炉相比，ExtraCondense提高了8%的生活热水加热效率③
- 消费者可由此节省能源/燃气费用

备注①：更多热水指热水加热功率大于其他威能常规炉/冷凝炉。无需等待指冷水在主热交换器里一直处于预热状态，因此无需等待设备自身材料加热的过程。消费者在开启花洒龙头时候，管路支路仍会产生一小截冷水。

②③：指热水热效率多于威能其他冷凝炉8%，数据来源根据GB 20665-2015家用燃气快速热水器与燃气采暖热水炉能效限空值及能效等级/报告。

低噪节能，稳定运行

超声波流量计检测及无旁通设计

- 通过声波精确测量水流的速度，实现精准燃气输出
- 无旁通设计，降低运行噪音

LIN Bus水泵低负荷平稳运行

- 提高系统反应速度及控制温度精准
- 降低运行过程中的水力噪音

燃气气质平衡，适应突变

IoniDetect 离子火焰监测

- 自动调整冷凝炉的空气与燃气混合比例，使燃烧充分
- 自动适应各地天然气气质成分的变化，实现稳定输出

舒适热水，无惧冬夏

增效冷凝

- 10^{+}大热水输出功率①，热水流量大
- 适合冬季高流量高温差的用水需求

1:12高调节比

- 适应夏季低流量低温差的用水特点

洗浴间歇模式

- 洗浴间隙，不因涂抹皂液，暂停供水切换模式而等待

备注①：指两用炉热水输出功率大于采暖功率10kW以上。

38 °C
Warmwassertemperatur vorgeben

双重保障，供暖不停①

TCS外部冗余系统

- 当外界极端天气（强风、雾霾等）发生时，壁挂炉不停机，只降低负荷，供暖依旧，并伺机恢复正常供热

Limp home mode内部冗余系统

- 发生可代偿性故障时，不停机，降低负荷运行，不影响供暖，同时发出故障提示

备注①：指当外界极端天气和发生可代偿性故障时，壁挂炉不停机，只降低负荷运行，不影响供暖。

备注：本宣传所示外观图和内部结构示意图均为威能ecoTEC exclusive，型号两用LL1GBQ26-VUW 25/36CF/1-7 (N-CN) 两用炉，不同型号的产品以及因产品升级原因导致的不同生产批次的产品，其内部构造可能存在细微差异，具体信息请以实物为准；本图片为经艺术加工的广告渲染图，仅供参考。

产品尺寸

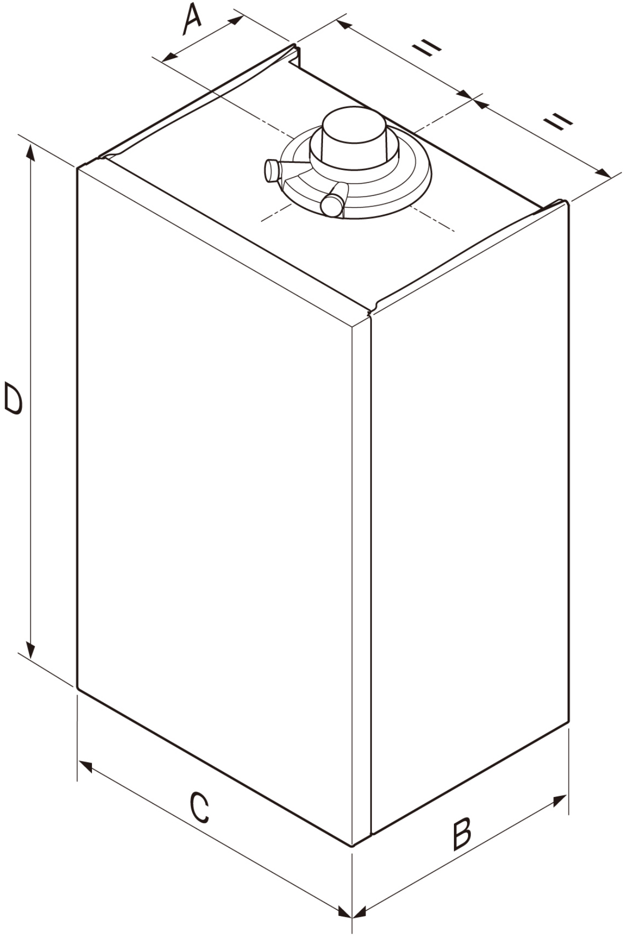

	25/36kW	30kW
A	125mm	125mm
B	382mm	348mm
C	440mm	440mm
D	720mm	720mm

两用型

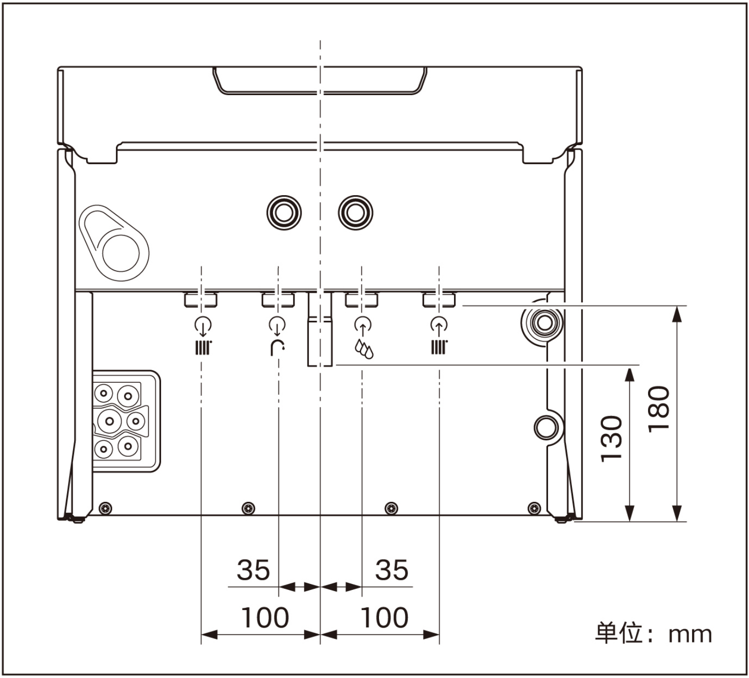

35
35
100
100
130
180
单位：mm

系统型

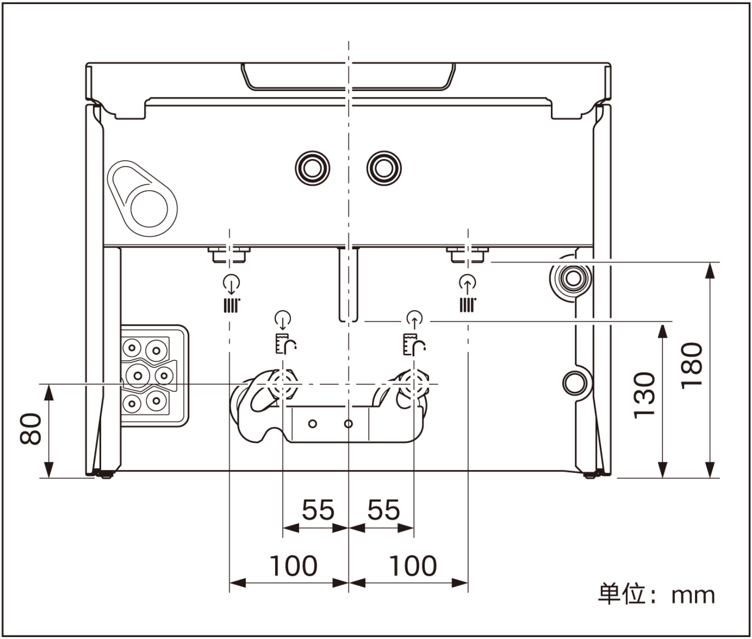
80
55
55
100
100
130
180
单位：mm

安装最小间距

	最小间距
A	进气/排烟管道 Ø60/100mm：248mm 进气/排烟管道 Ø80/125mm：276mm
B	180mm
C	5mm
D	500mm

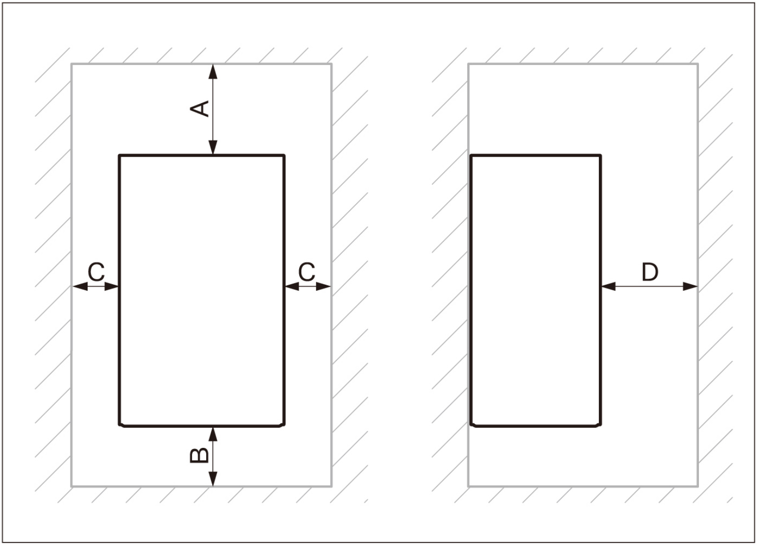

安装挂图

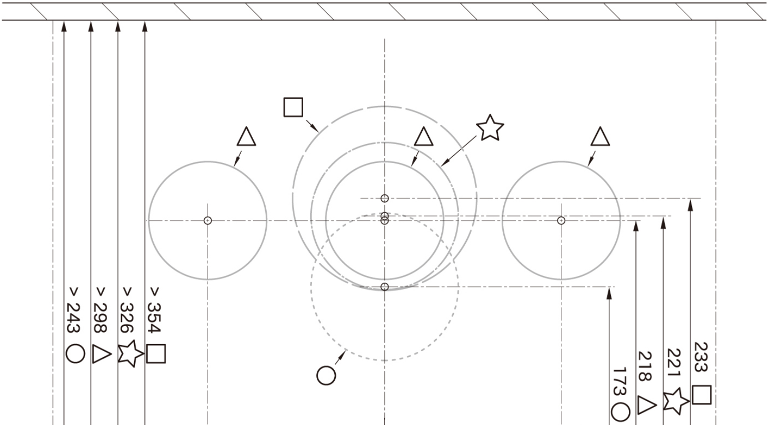
□
△
△
☆
△
○
> 243 ○
> 298 △
> 326 ☆
> 354 □
173 ○
218 △
221 ☆
233 □

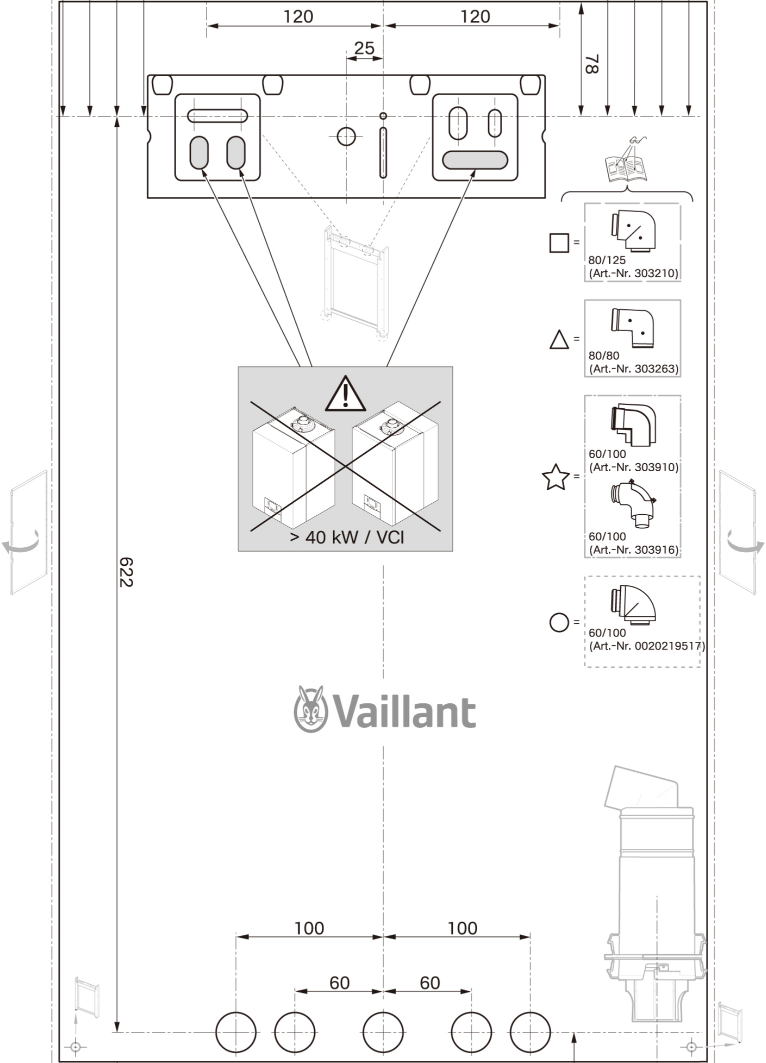
120
120
25
78
622
□ = 80/125 (Art.-Nr. 303210)
△ = 80/80 (Art.-Nr. 303263)
☆ = 60/100 (Art.-Nr. 303910)
60/100 (Art.-Nr. 303916)
○ = 60/100 (Art.-Nr. 0020219517)
> 40 kW / VCI
Vaillant
100
100
60
60

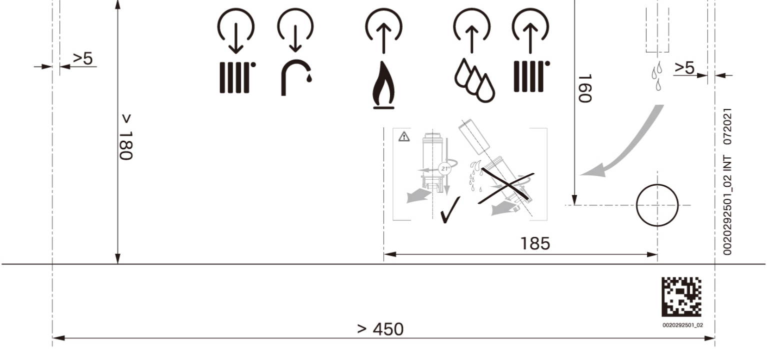
>5
> 180
160
>5
185
> 450
0020292501_02 INT 072021
0020292501_02

单位：mm

产品参数

ecoTEC exclusive	单位	LL1GBQ26-VUW 25/36CF/1-7(N-CN)
80/60°C采暖额定热输出范围	kW	3.0-24.0
热水制备时的最大加热功率(VUW)	kW	36.4
采暖额定热负荷范围	kW	3.2-25.5
采暖供水温度调节范围(出厂75℃)	℃	15 - 80
采暖最高工作压力	MPa	0.3
采暖循环水量(针对ΔT= 20 K)	L/h	1074
水泵机外扬程(针对额定循环水量)	MPa	0.025
生活热水最低启动流量VUW	L/min	2
生活热水流量VUW (ΔT = 25 K)	L/min	19.7
生活热水流量VUW (ΔT = 30 K)	L/min	16.4
生活热水系统适用水压 VUW *	MPa	0.01-1.0

生活热水出水温度范围 VUW	℃	35-65
设备侧的燃气接头	mm	15
设备侧供暖供水和回水管接口		G 3/4"
设备侧冷水和热水接口		G 3/4"
安全阀接口	mm	15
冷凝水排放软管	mm	19
膨胀水箱容积	L	10
进气/排烟接头	mm	60/100
允许的最大管长(水平墙体/屋顶烟道) Φ60/100mm 无排烟挡板		7.0m+87° 弯头
天然气12T 燃气动压	kPa	2.0
燃气耗气量（12T，15℃/1013mbar)	m^3/h	3.6
最低/最高排烟温度	℃	35/85
氮氧化物排放等级		5级
采暖30%额定热负荷-效率 **	%	107.96
设备尺寸, 高/宽/厚	mm	720×440×382
净重约	kg	43
电气连接	V/Hz	~220/50
保险丝（慢熔）	A	4
额定电功率	W	113
外壳防护等级		IP X4 D

ecoTEC exclusive	单位	LN1GBQ31-VU 30CS/1-7(N-CN)
80/60°C采暖额定热输出范围	kW	3.5-29.2

热水制备时的最大加热功率(VUW)	kW	34.8
采暖额定热负荷范围	kW	3.7-30.6
采暖供水温度调节范围(出厂75℃)	℃	15 - 80
采暖最高工作压力	MPa	0.3
采暖循环水量(针对ΔT= 20 K)	L/h	1290
水泵机外扬程(针对额定循环水量)	MPa	0.025
生活热水最低启动流量VUW	L/min	-
生活热水流量VUW (ΔT = 25 K)	L/min	-
生活热水流量VUW (ΔT = 30 K)	L/min	-
生活热水系统适用水压 VUW *	MPa	-
生活热水出水温度范围 VUW	℃	-
设备侧的燃气接头	mm	15
设备侧供暖供水和回水管接口		G 3/4"
设备侧冷水和热水接口		G 1/2"
安全阀接口	mm	15
冷凝水排放软管	mm	19
膨胀水箱容积	L	10
进气/排烟接头	mm	60/100
允许的最大管长(水平墙体/屋顶烟道) Φ60/100mm 无排烟挡板		6.0m+87° 弯头
天然气12T 燃气动压	kPa	2.0
燃气耗气量（12T，15℃/1013mbar)	m^3/h	3.8
最低/最高排烟温度	℃	35/85
氮氧化物排放等级		5级
采暖30%额定热负荷-效率 **	%	107.76
设备尺寸，高/宽/厚	mm	720×440×348
净重约	kg	39
电气连接	V/Hz	~220/50
保险丝（慢熔）	A	4
额定电功率	W	110
外壳防护等级		IP X4 D

* 数据来源于对应产品的“型式检验报告”，**数据来源于该产品的“能效检验报告”。