冷凝式燃气采暖热水炉·ecoTEC plus VUI

内置双水罐
畅享舒适 热水升级

- 双储水罐
- 淋浴间歇模式
- 集成水罐体积小巧
- 增效冷凝
- 燃气气质平衡适应突变
- 双重保障供暖不停*

Vaillant
50°

* 指当外界极端天气和发生可代偿性故障时，壁挂炉不停机，只降低负荷运行，不影响供暖

Vaillant 德国威能.舒适你的世界

无惧冬夏，畅快淋浴

- 1:9 高频调节比 ，舒适稳定，夏天不洗烫水澡
- 保证采暖持续稳定运行，无频繁启停，轻松解决温差小、流量小的问题
- 淋浴间歇，热水不停。淋浴时短暂停水，重启后依然保持当前热水模式，告别水温波动
- 冬天也可满足更高的采暖需求和热水需求

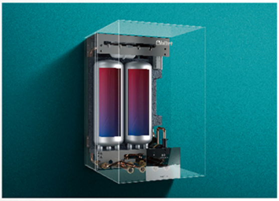

内置双水罐，畅享升级

- 10L×2双水罐叠加供水，依次循环供热， 畅享大流量生活热水
- 热水即开即用，告别长时间等待①
- 蓄热功能，使用少量热水无需启动壁挂炉，无即时噪音

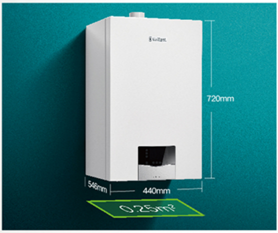

一体化设计，节约安装空间

- 平板设计，外观简约大气，隽永凝练
- 一体化集成水罐，占地0.25$m^2$②，满足多种户型需求

备注：① 按照31.8KW,温升45℃, 2分钟即可完成加热
② 占地面积按照尺寸计算数值

Vaillant
50
ecoTECplus

增效冷凝，节能省钱

在生活热水制备过程中，ecoTEC plus VUI 增效热水可提供多出27%①的能量

- 全预混冷凝技术，Aqua power plus 增效冷凝，一级能效②，热水更比采暖增效27%
- 夏天使用，可关闭双水罐，节能省钱
- 高效水泵低负荷运行，低噪无扰

燃气气质平衡，适应突变

- 燃气气质发生变化时，或突然遭遇极端天气，确保壁挂炉自动调节适应且稳定运行
- IoniDetect 离子火焰检测技术结合自动校准技术ADA，为壁挂炉平稳运行保驾护航

双重保障，供暖不停

- 由于内部或外部原因造成的轻故障③，低负荷继续运行，给售后上门留出时间

备注：① 数据来源于概算：(31.8-25)/25= 27%，例如，25KW的ecoTEC plus VUI冷凝炉在制备热水时可提供31.7KW的功率。因此无需配置更大功率的设备，即可畅享热水
② 数据来源于产品说明书
③ “轻故障”是指发生可代偿的故障时，也可以使用其他的信息/采用计算值替代，仅降低负荷，而壁挂炉不会停机。为售后维修人员预留上门时间，不让用户受冻

* 本宣传所示外观图为威能ecoTEC plus VUI ，型号LL1GBQ26-VUI 25/32CS/1-5 (N-CN)两用炉，不同型号的产品以及因产品升级原因导致的不同生产批次的产品，其内部构造可能存在细微差异，具体信息请以实物为准；本图片为经艺术加工的广告渲染图，仅供参考。

德国进口 品质保障①

新升级
电动三通阀

- 采暖和供水模式轻松切换
- 降低噪音②

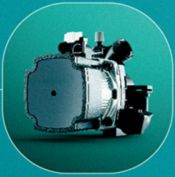

配置升级
高效水泵③

- 实现多档调速，增高热效率，更适合采暖地暖使用
- 降低运行噪音

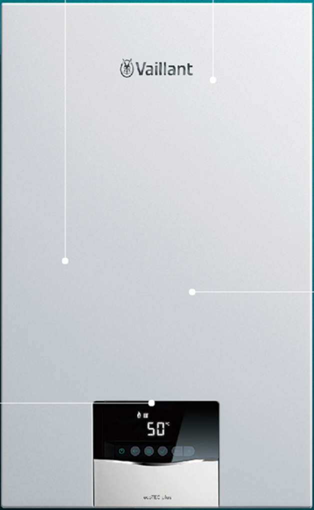

50℃
ecoTEC plus

智能升级
触摸屏操控

- 简约高级平板设计
- 可触屏操作，简洁液晶界面
- 个性化定制，设置你喜欢的温度

稳定提升
离子感应燃烧技术

- 威能第三代燃烧技术④
- 适应燃气气质变化，燃烧稳定

备注：① 相比较老版ecoTEC plus，新版本ecoTEC plus VUI在功能上有了新的升级
② 三通阀在切换过程中，切换至中间位置会短暂停留，减少切换过程中产生的噪音
③ 通过LIN-BUS 完成和锅炉的数据传输，实时调整水泵运行状态
④ 通过IoniDetec离子感应技术结合校准技术（ADA），随时监测并自动适应燃气气质变化带来的输出波动

产品尺寸

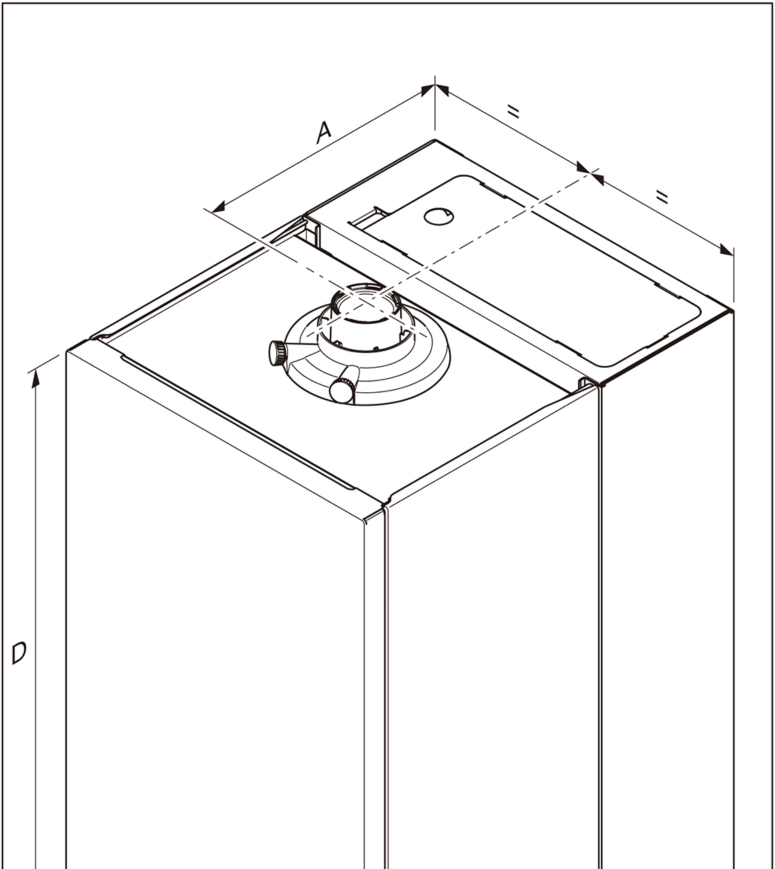

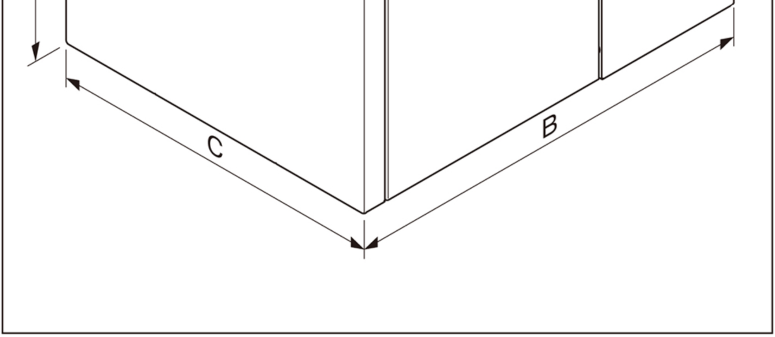

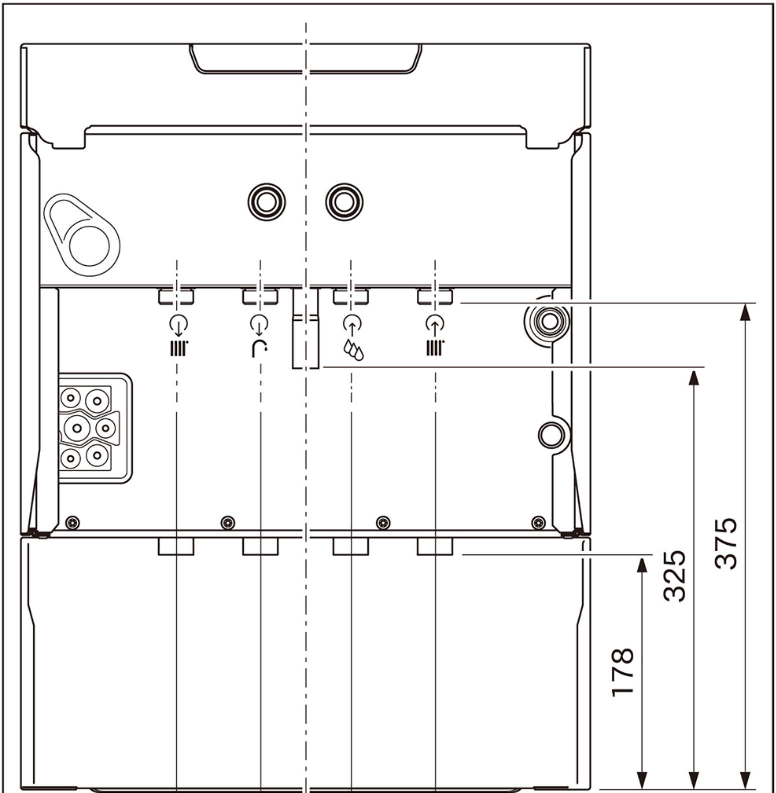

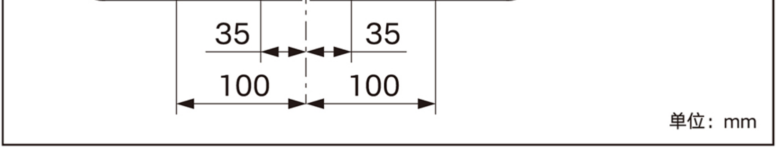

	25/32kW	30/36kW	35/40kW
A	323mm	323mm	357mm
B	546mm	546mm	580mm
C	440mm	440mm	440mm
D	720mm	720mm	720mm

安装最小间距

	最小间距
A	进气/排烟管道 Ø60/100mm：248mm 进气/排烟管道 Ø80/125mm：276mm
B	180mm
C	5mm
D	500mm

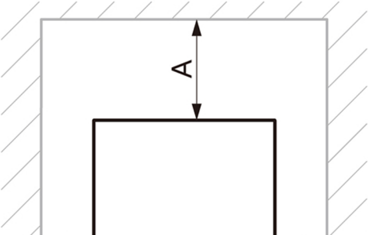

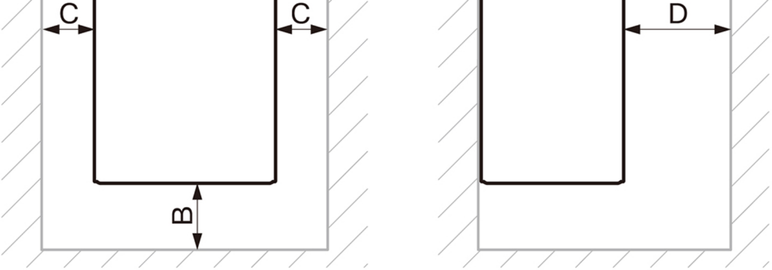

安装挂图

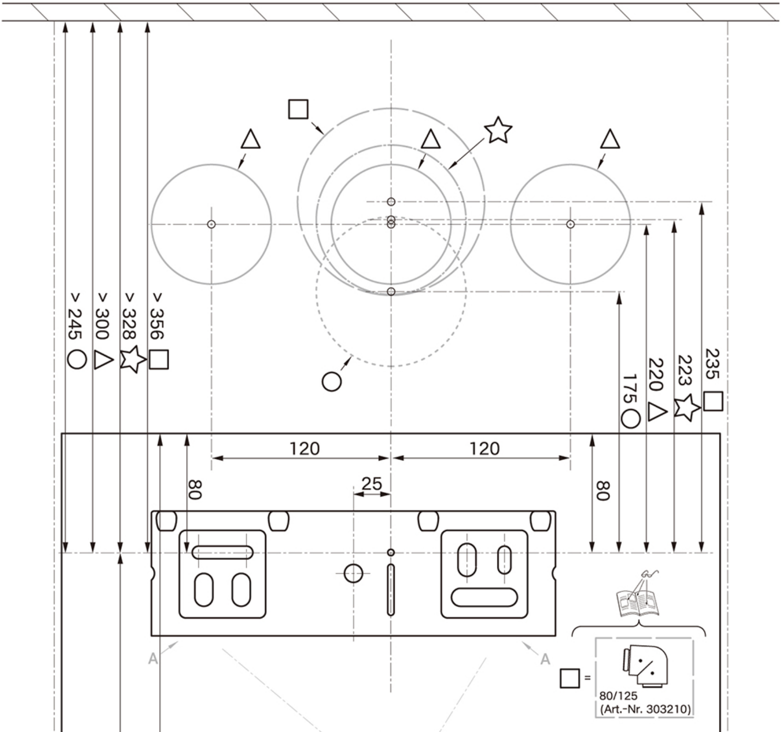

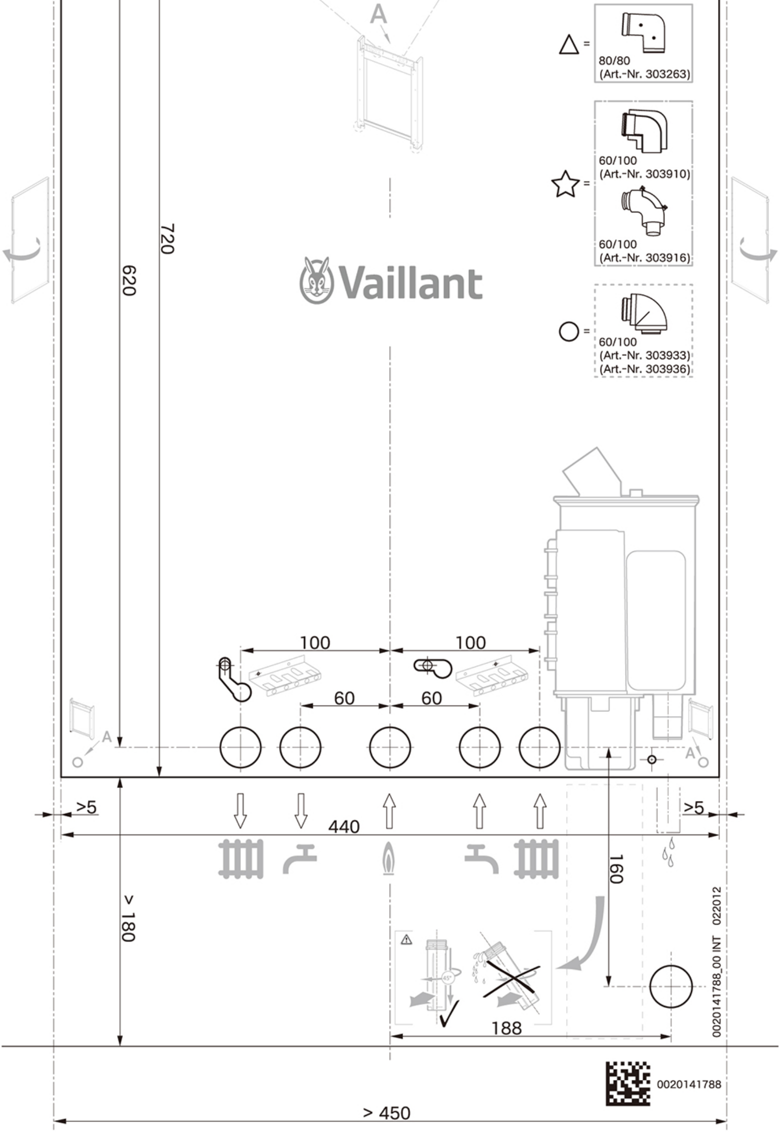

0020141788_00 INT 022012

0020141788

单位：mm

产品参数

ecoTEC plus VUI	单位	LL1GBQ26-VUI 25/32CS/1-5(N-CN)
80/60°C采暖额定热输出范围	kW	3.5-25.0
热水制备时的最大加热功率	kW	
热水热负荷范围	kW	3.7-32.6
采暖额定热负荷范围	kW	
采暖供水温度调节范围(出厂75℃)	℃	30-80
采暖最高工作压力	MPa	
采暖循环水量(针对ΔT= 20 K)	L/h	1074
水泵机外扬程(针对额定循环水量)	MPa	
生活热水最低启动流量	L/min	2
生活热水流量 (ΔT =25 K)	L/min	
生活热水流量 (ΔT = 30 K)	L/min	17.4
生活热水系统适用水压 *	MPa	
生活热水出水温度范围	℃	35-65
储水罐容积	L	
设备侧的燃气接头	mm	15
设备侧供暖供水和回水管接口		

设备侧冷水和热水接口		G 3/4"
安全阀接口	mm	
冷凝水排放软管	mm	19
膨胀水箱容积	L	
进气/排烟接头	mm	60/100
允许的最大管长(水平墙体/屋顶烟道) Φ60/100mm 无排烟挡板		
天然气12T 燃气动压	kPa	2.0
燃气耗气量（12T，15℃/1013mbar)	m^3/h	
最低/最高排烟温度	℃	35/85
氮氧化物排放等级		
采暖30%额定热负荷-效率 **	%	107.8
重量（不带包装、不带水）	kg	
重量（在运行状态下）	kg	84
电气连接	V/Hz	
保险丝（慢熔）	A	4
额定电功率	W	
外壳防护等级		IP X4 D

ecoTEC plus VUI	单位	LL1GBQ31-VUI 30/36CS/1-5(N-CN)
80/60°C采暖额定热输出范围	kW	4.0-30.0
热水制备时的最大加热功率	kW	35.6

热水热负荷范围	kW	4.2-36.7
采暖额定热负荷范围	kW	4.2-30.6
采暖供水温度调节范围(出厂75℃)	℃	30-80
采暖最高工作压力	MPa	0.3
采暖循环水量(针对ΔT= 20 K)	L/h	1290
水泵机外扬程(针对额定循环水量)	MPa	0.025
生活热水最低启动流量	L/min	2
生活热水流量 (ΔT =25 K)	L/min	22
生活热水流量 (ΔT = 30 K)	L/min	18
生活热水系统适用水压 *	MPa	0.01-1.0
生活热水出水温度范围	℃	35-65
储水罐容积	L	20
设备侧的燃气接头	mm	15
设备侧供暖供水和回水管接口		G 3/4"
设备侧冷水和热水接口		G 3/4"
安全阀接口	mm	15
冷凝水排放软管	mm	19
膨胀水箱容积	L	10
进气/排烟接头	mm	60/100
允许的最大管长(水平墙体/屋顶烟道) Φ60/100mm 无排烟挡板		8.0m+87° 弯头

天然气12T 燃气动压	kPa	2.0
燃气耗气量（12T，15℃/1013mbar)	m^3/h	3.9
最低/最高排烟温度	℃	35/85
氮氧化物排放等级		5级
采暖30%额定热负荷-效率 **	%	107.62
重量（不带包装、不带水）	kg	57
重量（在运行状态下）	kg	84
电气连接	V/Hz	~220/50
保险丝（慢熔）	A	4
额定电功率	W	130
外壳防护等级		IP X4 D

ecoTEC plus VUI	单位	LL1GBQ36-VUI 35/40CS/1-5(N-CN)
80/60°C采暖额定热输出范围	kW	4.0-35.0
热水制备时的最大加热功率	kW	39.7
热水热负荷范围	kW	4.2-40.0
采暖额定热负荷范围	kW	4.2-35.6
采暖供水温度调节范围(出厂75℃)	℃	30-80
采暖最高工作压力	MPa	0.3

采暖循环水量(针对ΔT= 20 K)	L/h	1498
水泵机外扬程(针对额定循环水量)	MPa	0.025
生活热水最低启动流量	L/min	2
生活热水流量 (ΔT =25 K)	L/min	22.9
生活热水流量 (ΔT = 30 K)	L/min	19.1
生活热水系统适用水压 *	MPa	
生活热水出水温度范围	℃	35-65
储水罐容积	L	20
设备侧的燃气接头	mm	15
设备侧供暖供水和回水管接口		G 3/4"
设备侧冷水和热水接口		G 3/4"
安全阀接口	mm	15
冷凝水排放软管	mm	19
膨胀水箱容积	L	10
进气/排烟接头	mm	60/100
允许的最大管长(水平墙体/屋顶烟道) Φ60/100mm 无排烟挡板		8.0m+87° 弯头
天然气12T 燃气动压	kPa	2.0
燃气耗气量 (12T，15℃/1013mbar)	m^3/h	4.3
最低/最高排烟温度	℃	35/85
氮氧化物排放等级		5级
采暖30%额定热负荷-效率 **	%	107.98

重量（不带包装、不带水）	kg	60
重量（在运行状态下）	kg	87
电气连接	V/Hz	~220/50
保险丝（慢熔）	A	4
额定电功率	W	160
外壳防护等级		IP X4 D

* 数据来源于对应产品的“型式检验报告”，**数据来源于该产品的“能效检验报告”。