优雅钛灰 精致生活

Vaillant 德国威能 舒适你的世界

宽幅燃烧 舒享四季恒温沐浴

- 三种燃烧模式 宽幅调节，应对不同季节
- 威能专利2:1倍低氮火焰 燃烧稳定充分
- 德国进口温感器 确保舒适热水体验
- 1.7l/min 最低启动流量 满足高峰期/老房子低水压启动的需求

*数据来源：威能德国研发中心，参考标准：欧盟指令92/42/EEC，欧盟指令2010/75/EU，欧盟指令2009/125/EC，欧盟指令2010/30/EU，欧盟指令2012/19/EU，欧盟指令2011/65/EU

精选配置

采暖热水

- 精选配置，保持全部的家居舒适，不会因为热水而烦扰*
- 可多台并联，满足多户型、别墅、公寓或酒店或供暖或生活热水需求

*数据来源：威能德国研发中心，参考标准：欧盟指令92/42/EEC，欧盟指令2010/75/EU，欧盟指令2009/125/EC，欧盟指令2010/30/EU，欧盟指令2012/19/EU，欧盟指令2011/65/EU

高颜值

匹配现代家装设计风格

高密度板 威能采用高压成型

现代风格 适配中国家装美学

精致细腰 不增加宽，精致细腰

高密度板 耐刮花感，不怕灰尘

低氮采暖 绿色生活

高效节能，超国家二级能效标准

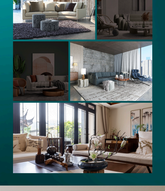

*数据来源：威能德国研发中心，参考标准：欧盟指令92/42/EEC，欧盟指令2010/75/EU，欧盟指令2009/125/EC，欧盟指令2010/30/EU，欧盟指令2012/19/EU，欧盟指令2011/65/EU

APP智能控制 远程随心掌控

01 选配智能网关 一键一连，安装便捷 适配快速导入

02 采暖舒适 随心掌控 远程控制采暖开关 调节温度和定时 新晋定时采暖

多重安全防护 赢供贴心安全感

整机10+ 安全防护

- 防冻保护
- 过热保护
- 防干烧保护
- 熄火保护
- 外周防虫笼保护
- 设备防雨
- 超压保护
- 高机密度线保护
- 缺水保护
- 防漏电保护
- 高温烟雾报警 （发现烟气过高，降低CO浓度风险）

百年经典 系统保障

威能强大自有售后

30*服务平台

快速响应解决

提供优质服务体验

扫描关注威能官方微信 了解更多威能资讯

威能全国服务热线：

400-700-1890

威能温暖家 家庭采暖整体解决方案*

舒享自然恒温生活

安全防冻系统 全程控制 全家保障

Warm Family 威能温暖家

*数据来源：威能德国研发中心，参考标准：欧盟指令92/42/EEC，欧盟指令2010/75/EU，欧盟指令2009/125/EC，欧盟指令2010/30/EU，欧盟指令2012/19/EU，欧盟指令2011/65/EU

*数据来源：威能德国研发中心，参考标准：欧盟指令92/42/EEC，欧盟指令2010/75/EU，欧盟指令2009/125/EC，欧盟指令2010/30/EU，欧盟指令2012/19/EU，欧盟指令2011/65/EU

*本资料所有产品图片均为威能(中国)Vaillant(China)Co.,Ltd.产品实际外观设计和功能设计的体现，不同型号产品外观设计和功能设计可能有所不同，请以实物为准。威能(中国)Vaillant(China)Co.,Ltd.保留对本资料内容的解释权，最终解释权以公司为准。

产品尺寸

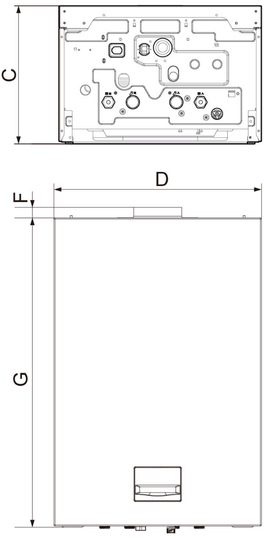

	24LXC/28LXC
C	315mm
D	410mm
F	16mm
G	740mm

最小安装间距

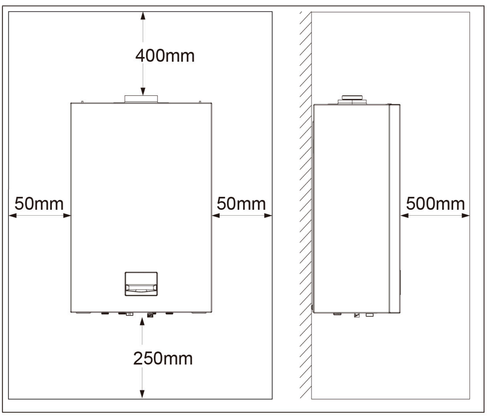

产品参数

技术参数	单位	L1PB27-VUW 24LXC /4-2(H-CN)	L1PB32-VUW 28LXC /4-2(H-CN)
采暖额定热负荷范围	kW	10.6～27.0	12.8～32.0
采暖额定热输出范围	kW	9.4～24.0	10.8～28.0
生活热水额定热负荷范围	kW	4.6～27.1	6.0～32.0
生活热水额定最大热功率	kW	24.0	28.0
燃气种类		12T	
设备侧的燃气接头		G3/4″	
设备侧的供暖供水 /和回水管接头		G3/4″	
设备侧冷水和热水接口		G3/4″	
进气/排烟接头	mm	60/100	
泄压阀连接管		G1/2″	
天然气H(12T)燃气额定压力	kPa	2.0(20.0mbar)	
在 15℃和 1013 mbar 时的设备额定最大热负荷的燃气流量	m^3/h	2.9	3.3
最大烟气温度	℃	≥110	
氮氧化物排放等级		4	
设备尺寸(高度*宽度*深度)	mm	740*410*310	
净重约	kg	34.4	
最大供水温度调节范围(出厂设置:75C)	℃	30~83 (出厂设置:75)	
采暖系统最高工作水压	Mpa	0.3 (3.0 bar)	
循环水量(针对ΔT= 20 K)	l/h	1040	1280
水泵扬程（针对额定循环水量)	Mpa	0.025 (0.250bar)	
最低启动流量	l/min	1.7	
标称产热水率(针对ΔT=25 K)	l/min	13.7	16.0
标称产热水率(针对ΔT=30 K)	l/min	11.4	13.3
热水出水温度范围	℃	35~65	
电源性质		220V/50Hz	
待机电功率消耗	W	3.0	
外壳防护等级		IP X4	